経営組織図

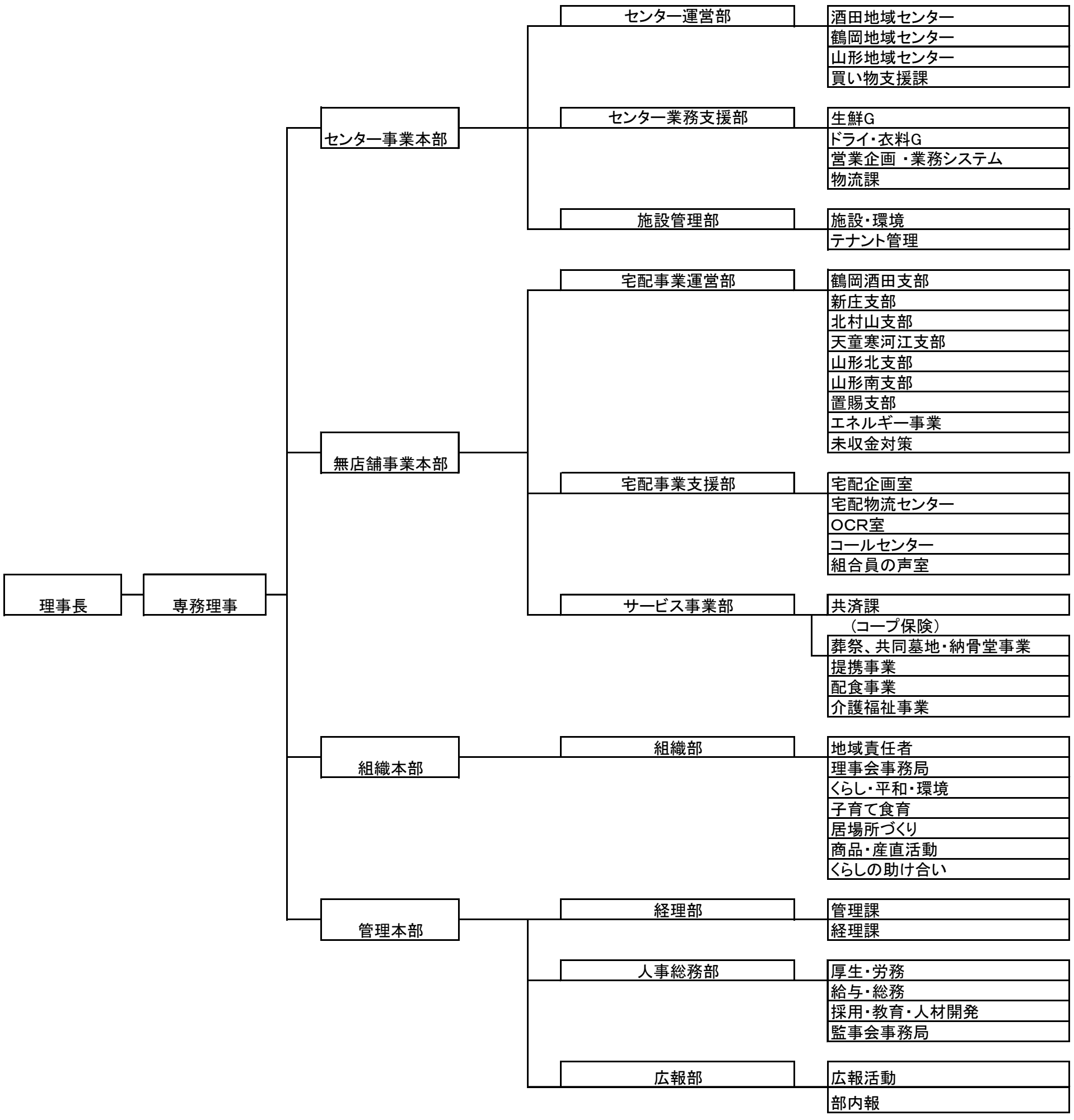
理事長
専務理事
センター事業本部
センター運営部
酒田地域センター
鶴岡地域センター
山形地域センター
買い物支援課
センター業務支援部
生鮮G
ドライ・衣料G
営業企画 ・業務システム
物流課
施設管理部
施設・環境
テナント管理
無店舗事業本部
宅配事業運営部
鶴岡酒田支部
新庄支部
北村山支部
天童寒河江支部
山形北支部
山形南支部
置賜支部
エネルギー事業
未収金対策
宅配事業支援部
宅配企画室
宅配物流センター
OCR室
コールセンター
組合員の声室
サービス事業部
共済課
（コープ保険）
葬祭、共同墓地・納骨堂事業
提携事業
配食事業
介護福祉事業
組織本部
組織部
地域責任者
理事会事務局
くらし・平和・環境
子育て食育
居場所づくり
商品・産直活動
くらしの助け合い
管理本部
経理部
管理課
経理課
人事総務部
厚生・労務
給与・総務
採用・教育・人材開発
監事会事務局
広報部
広報活動
部内報